Linear Joystick
mit Reibbremse / Federrückstellung

MAP2L

Bestell-Nr.	Bezeichnung	Spannungsversorgung
257-250-02200	Linear Joystick PMAP2SSLF mit Reibbremse	10 ... 30 VDC
257-250-02250	Linear Joystick PMAP2SSLR mit Federrückstellung	10 ... 30 VDC

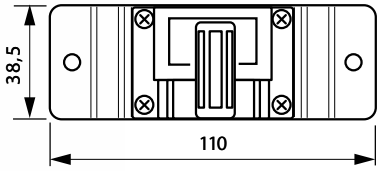

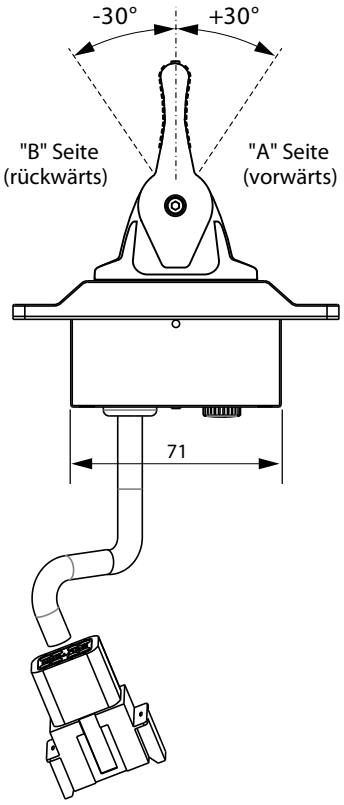

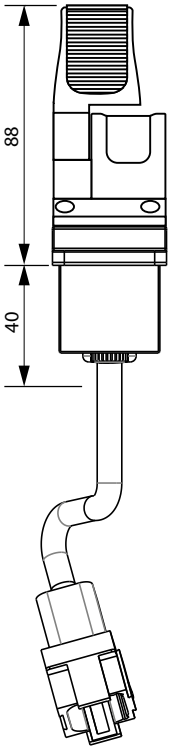

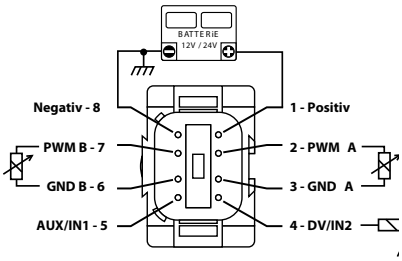

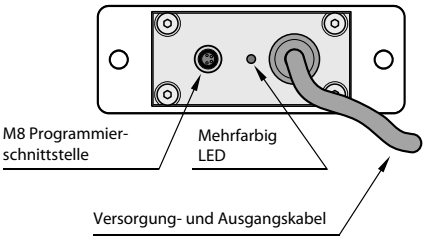

Technische Daten	
Spannungsversorgung	10 ... 30 VDC
Versorgungsstrom	90 mA + Last
Arbeitstemperatur	-30° C ... +70° C
PWM Ausgangssignal min.	50 - 2500 mA (250 mA Voreinstellung)
PWM Ausgangssignal max.	50 - 2500 mA (850 mA Voreinstellung)
PWM Frequenz	50 - 300 Hz (100 Hz Voreinstellung)
Max. Ausgangsstrom DV und AUX	2000 mA
Elektrischer Anschluss	Kabel l=20 cm mit Deutsch DT04-8 Stecker
Auslenkwinkel	± 30°
Betätigungskraft	ca. 3,5N ±10%
Schutzklasse	IP66
EMC Verträglichkeit	ISO EN 14982:2009

Bohrschablone

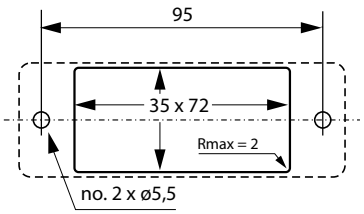

Die Inhalte der Seiten wurden mit größter Sorgfalt erstellt. Für die Richtigkeit, Vollständigkeit und Aktualität der Inhalte können wir jedoch keine Gewähr übernehmen.
Nachdruck bzw. Kopie, auch auszugsweise, der Inhalte, Grafiken und Fotos ist ohne ausdrückliche Zustimmung der Geschäftsführung unzulässig.
Die angegebenen technischen Daten und Abmessungen sind nicht bindend. Wir behalten uns das Recht vor, jederzeit und ohne Ankündigung, Änderungen vorzunehmen.